Guinner
Abraçadeiras de Nylon
e Canaletas de PVC

FICHA TÉCNICA

Fixador Sem Adesivo

Fixador Sem Adesivo

Fabricado em Nylon 6.6 com matéria-prima virgem, em conformidade com as normas europeias RoHS e CE. Por ser sem fita adesiva na base, deve ser fixado com parafuso e bucha, com PU (para carga maior) ou com silicone (para carga leve). Ideal para instalações elétricas e de cabeamento estruturado, junto com as Abraçadeiras de Nylon Guinner.

Certificação	UL94 V2
Normas	RoHS e CE
Material	Nylon 6.6 (PA66)
Base	Sem fita adesiva
Fixação	Parafuso e bucha, PU (carga maior) ou silicone (carga leve)
Cores	Branco (Natural) e Preto
Resistência térmica	−40 °C a +85 °C
Embalagem	Pacotes com 100 peças
Entrega	Imediata

VER PRODUTO
guinner.com.br/informacoes-tecnicas

Parafuso e bucha

Fixação firme, com cavidade para parafuso na própria peça.

PU ou silicone

PU para carga maior; silicone para carga leve.

Com as Abraçadeiras

Usado junto com as Abraçadeiras de Nylon Guinner.

Código	Medida Compr. x Largura (mm)	Passagem Abraçadeira (mm)	Altura Total (mm)	Aplicar com Abraçadeira de largura
G19SA	19 x 19	7,2	4,3	2,5 e 3,6 mm
G28SA	28 x 28	7,8	6,2	2,5, 3,6 e 4,8 mm

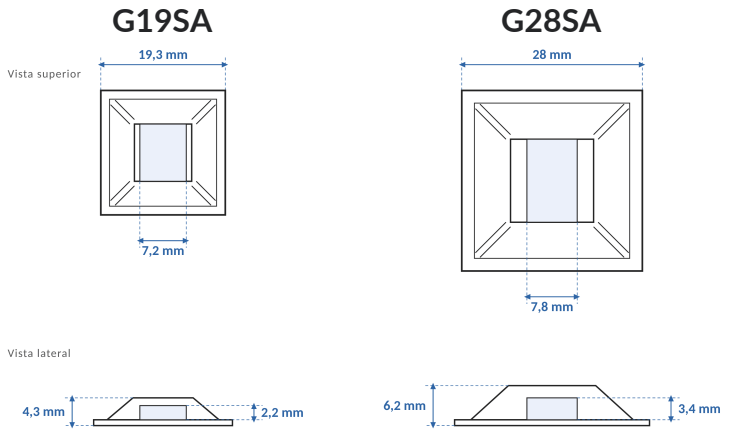

Desenho técnico
Medidas do G19SA e do G28SA em mm: base, passagem da abraçadeira e altura.

Disponível em Branco (Natural) e Preto. Informações técnicas sujeitas a atualização; consulte a versão mais recente em guinner.com.br.

vendas@guinner.com.br · 11 2046-6680 · WhatsApp 11 94730-8366 · **www.guinner.com.br**
Rua Triunvirato, 48 – Itaquera, São Paulo – SP · CEP 08280-170

RoHS CE